団体戦　組み合わせ

令和６年度半田市スポーツ大会
令和6年9月14日
半田市青山記念武道館

女子の部

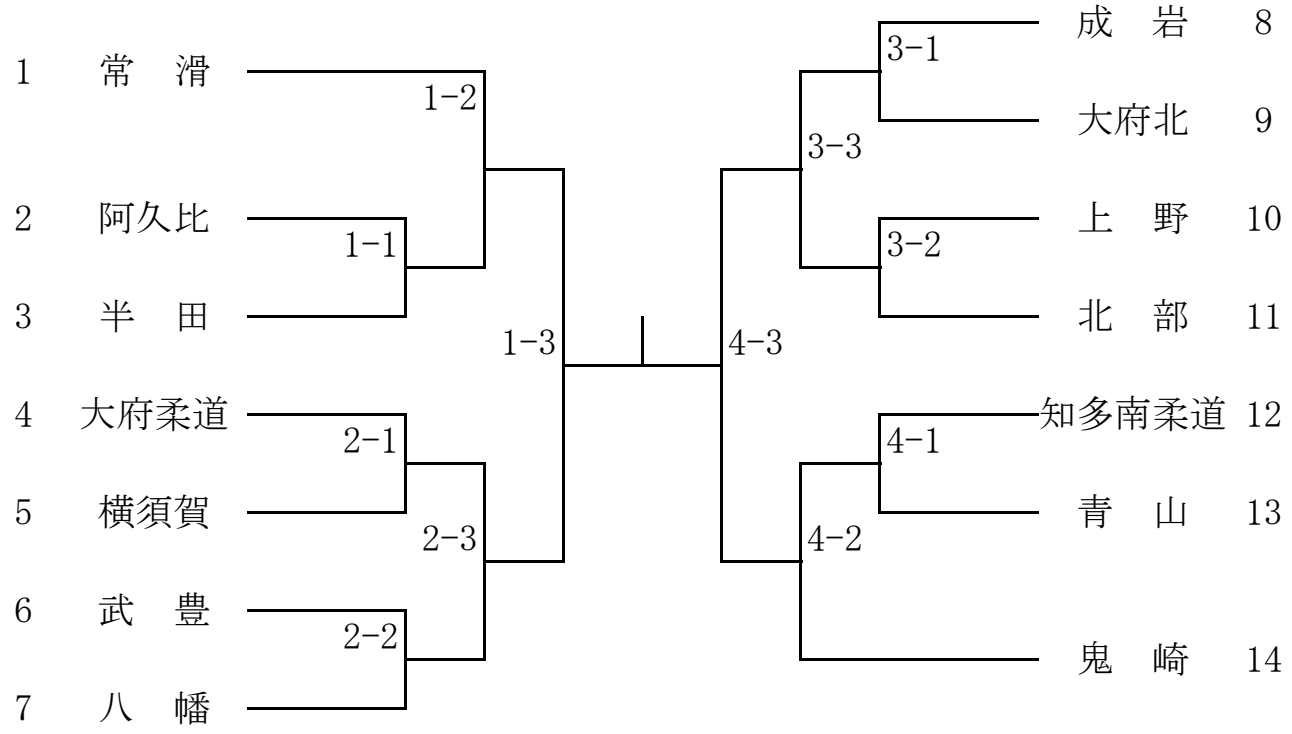
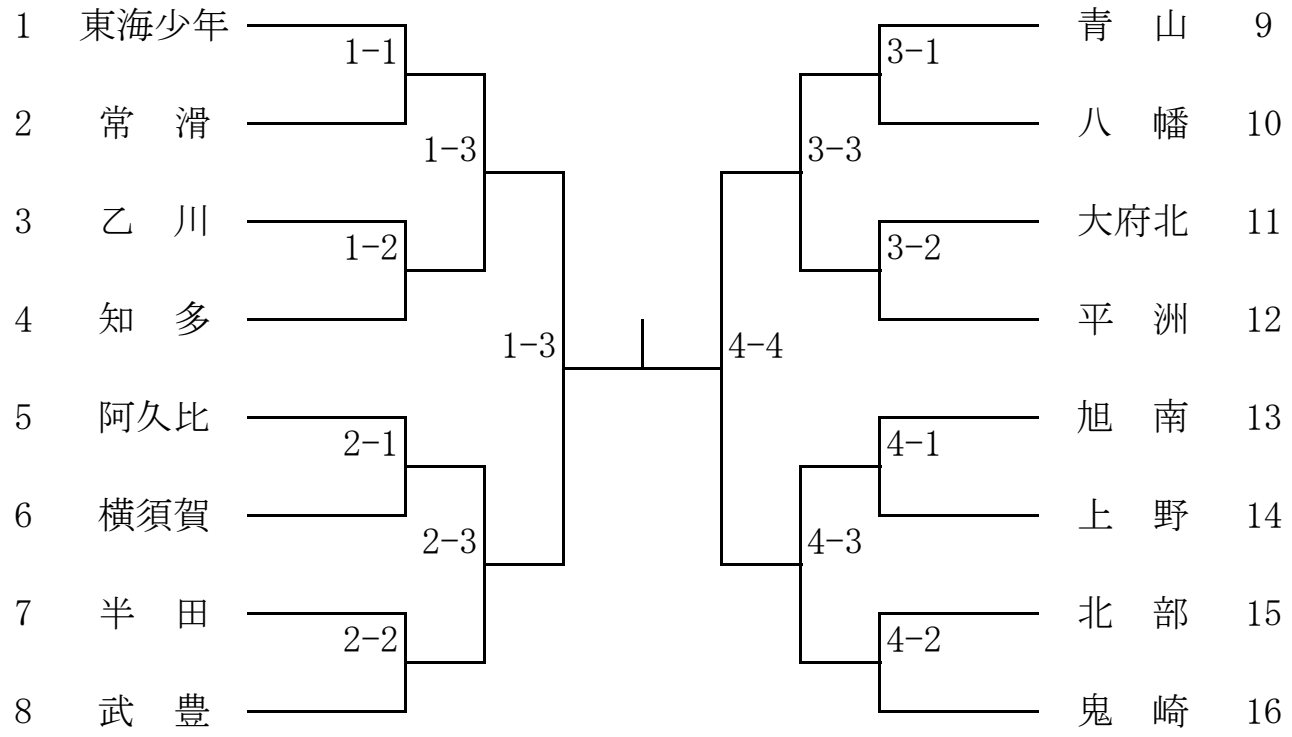
男子の部